Almohadilla de reposacabezas Laterales ajustables Spex

SISTEMA SUPERIOR DE REPOSACABEZAS CON LATERALES AJUSTABLES

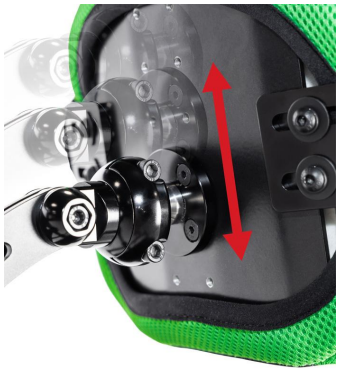

La Almohadilla de reposacabezas **Laterales ajustables** Spex **es un sistema superior de reposacabezas con laterales ajustables que es pueden configurar individualmente**.
Las alas laterales de la almohadilla de reposacabezas se pueden ajustar y bloquear en la posición deseada, y **ofrecen ajuste individualizado para adaptarse a cualquier necesidad**. Se pueden instalar **en la parte superior de la cabeza o en la parte inferior** dependiendo del soporte que se requiera.
En caso que sea necesario, los laterales **pueden ser giratorios para permitir transferencias más fáciles**. Para un apoyo aún mayor, **puede instalar nuestras almohadillas laterales de tronco en la almohadilla de la cabeza** (las almohadillas curvadas funcionan muy bien).
Además, **garantiza una superficie de apoyo suave y cómoda**, ya que está fabricada con una carcasa interna de aluminio cubierta por una espuma de poliuretano moldeada por inyección. Está **disponible en dos tamaños**: **Laterales ajustables 150** y **Laterales ajustables 250**.
Spex ofrece distintos modelos de almohadillas de reposacabezas así como los **mecanismos de reposacabezas Stylo**, con lo cual ofrece una **amplia gama de resposacabezas**. Los reposacabezas Spex están diseñados geométrica y biomecánicamente para **brindar un mayor soporte y estabilidad para el posicionamiento de la cabeza para los usuarios de sillas de ruedas**.

Caract. y Espec.

- Sistema superior de reposacabezas con laterales ajustables que es pueden configurar individualmente
- Soporte lateral mejorado
- Ajuste constante para un posicionamiento preciso
- Modelado occipital incorporado
- Funda elástica
- Ranuras de montaje versátiles
- Potente mecanismo de sujeción que permite una liberación muy rápida y evita el movimiento lateral

Medidas

Peso

No incluye el montaje de bola ni los mecanismos Stylo.

Modelo	Peso
Laterales ajustables 150	955 g
Laterales ajustables 250	1.160 g

Dimensiones

Medidas en mm.

Modelo	Laterales ajustables 150	Laterales ajustables 250
Ancho interior (A)	145	180
Profundidad interna (B)	205	215

Ancho externo (C)	175	220
Profundidad externa (D)	55	70
Altura (E)	145	185
Grosor inferior (F)	45	60
Grosor superior (G)	25	30
Grosor (H)	55	70
Grosor (I)	40	40
Longitud del ala lateral (H)	155	155

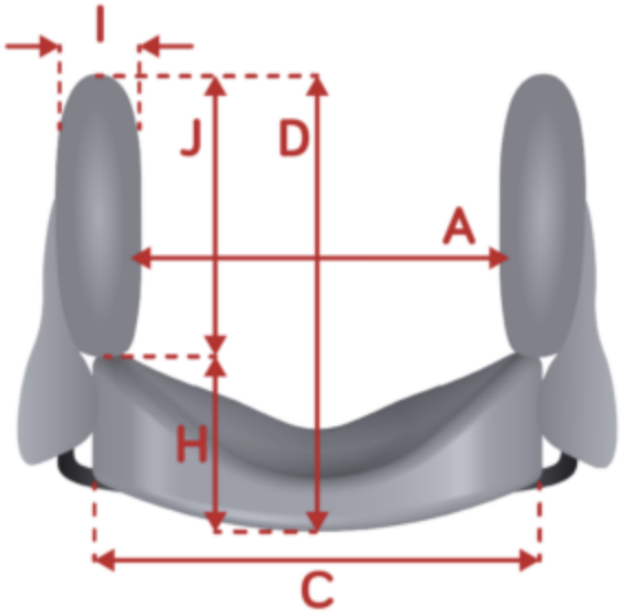

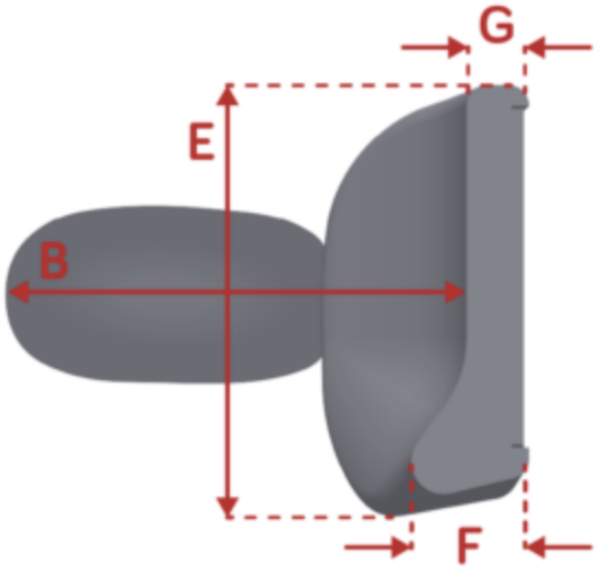

Modelos y tallas

- SP-1252-0061 Laterales ajustables 150 - Con Mecanismo de reposacabezas Stylo 160
- SP-1282-0061 Laterales ajustables 150 - Con Mecanismo de reposacabezas Stylo 260
- SP-2252-0061 Laterales ajustables 150 - Con Mecanismo de reposacabezas Stylo 160 Abatible
- SP-2282-0061 Laterales ajustables 150 - Con Mecanismo de reposacabezas Stylo 260 Abatible
- SP-1252-0062 Laterales ajustables 250 - Con Mecanismo de reposacabezas Stylo 160
- SP-1282-0062 Laterales ajustables 250 - Con Mecanismo de reposacabezas Stylo 260
- SP-2252-0062 Laterales ajustables 250 - Con Mecanismo de reposacabezas Stylo 160 Abatible
- SP-2282-0062 Laterales ajustables 250 - Con Mecanismo de reposacabezas Stylo 260 Abatible

Colores

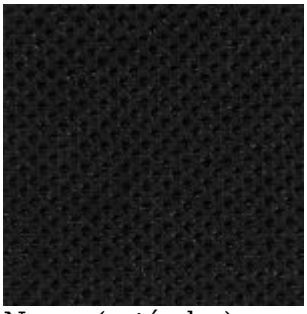
Negro (estándar)

Amarillo

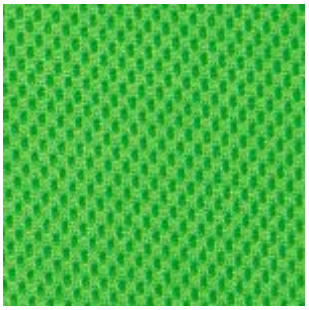
Verde

Rosa

Rojo

Púrpura

Naranja

Gris

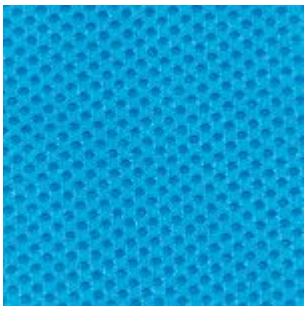
Azul