Accesorios Universal

Apoyabrazos hemipléjico

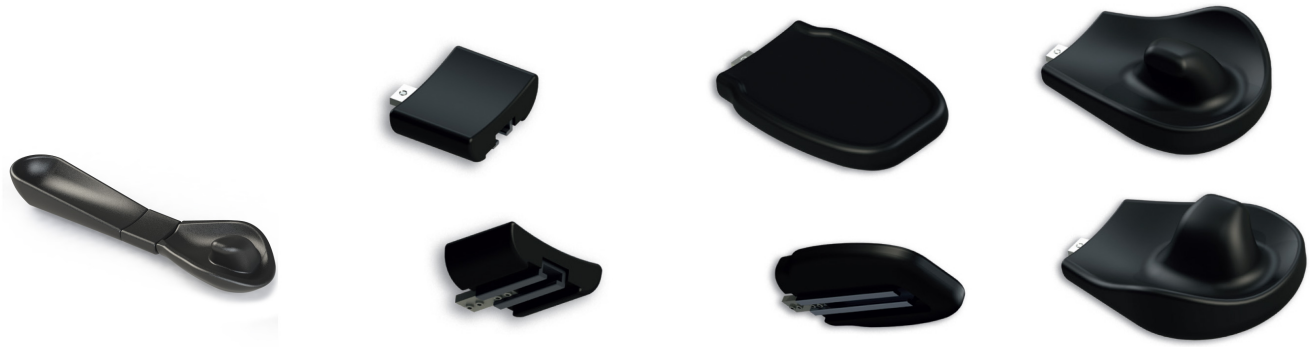

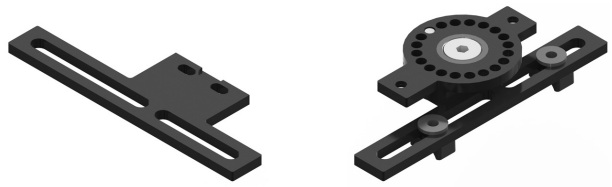

Este sistema modular de descanso del antebrazo para pacientes con hemiplejia es una muy buena solución.
Fabricado en poliuretano, este sistema está formado por diferentes módulos, que se pueden combinar en función de las necesidades del usuario:
Apoyo de antebrazo con fijaciones.
Pensado para una orientación y colocación óptimas del brazo, con 2 tuercas de ranura y un elemento de conexión.
Extensión apoyo de antebrazo con fijaciones.
Pieza de extensión para el descanso del antebrazo, que incluye el elemento de conexión.
Reposamanos.
Puede ser plano o anatómico.
Base para apoyo de antebrazo: puede ser giratoria o fija.
– Giratoria: ideal para el descanso del antebrazo, gira 360° en 20 pasos, e incluye la placa de soporte para fijación en sillas de ruedas, alcance 17,5 mm.
– Fija: alcance 37.5 mm.

Caract. y Espec.

- Sistema modular
- Fabricado en poliuretano

Medidas

Apoyo de antebrazo con fijaciones

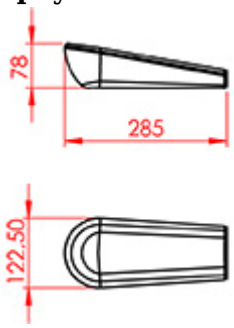

Extensión apoyo de antebrazo con fijaciones

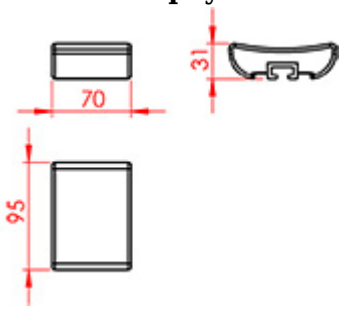

Reposamanos plano

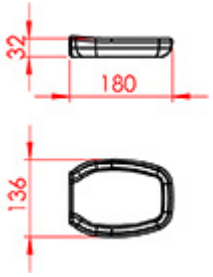

Reposamanos anatómico

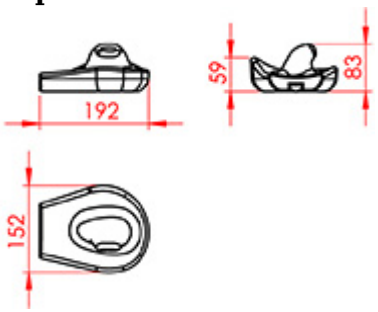

Base giratoria para apoyo de antebrazo

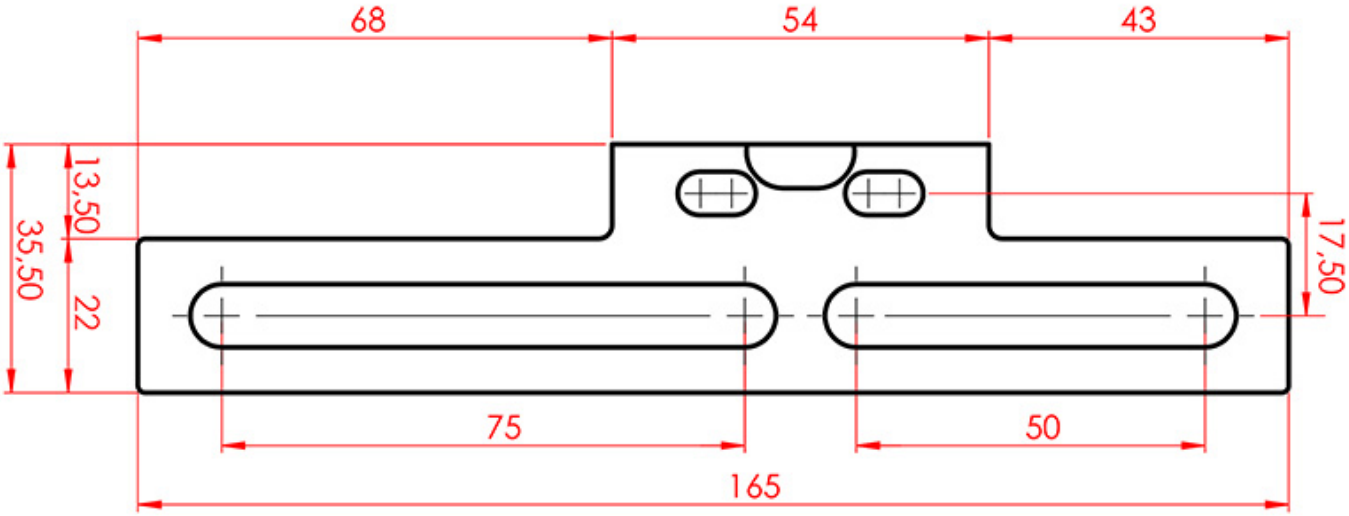

Base para el Apoyo de antebrazo giratoria

Base de soporte

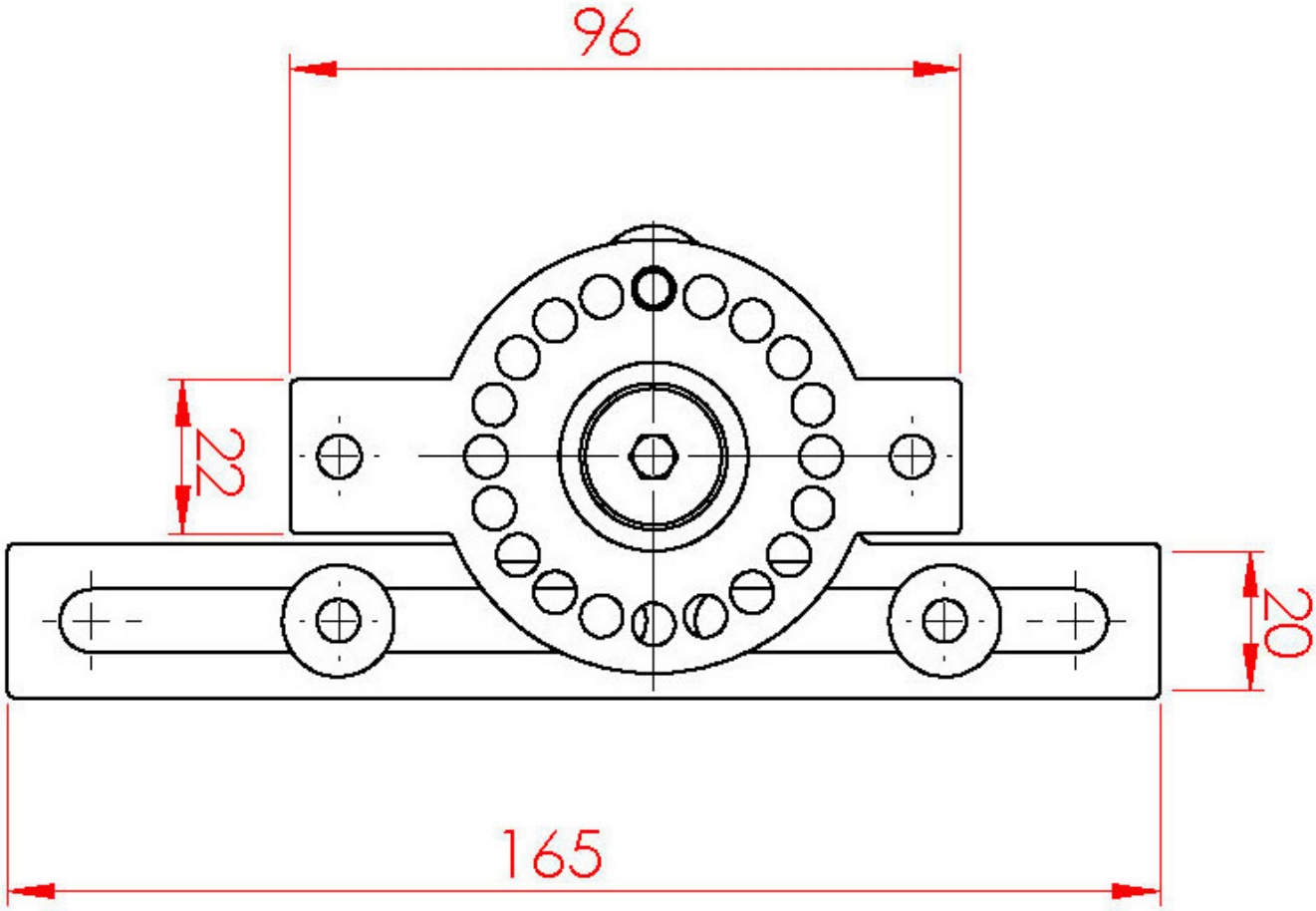

Base para el Apoyo de antebrazo giratoria

Base giratoria con base de soporte

Base fija para apoyo de antebrazo

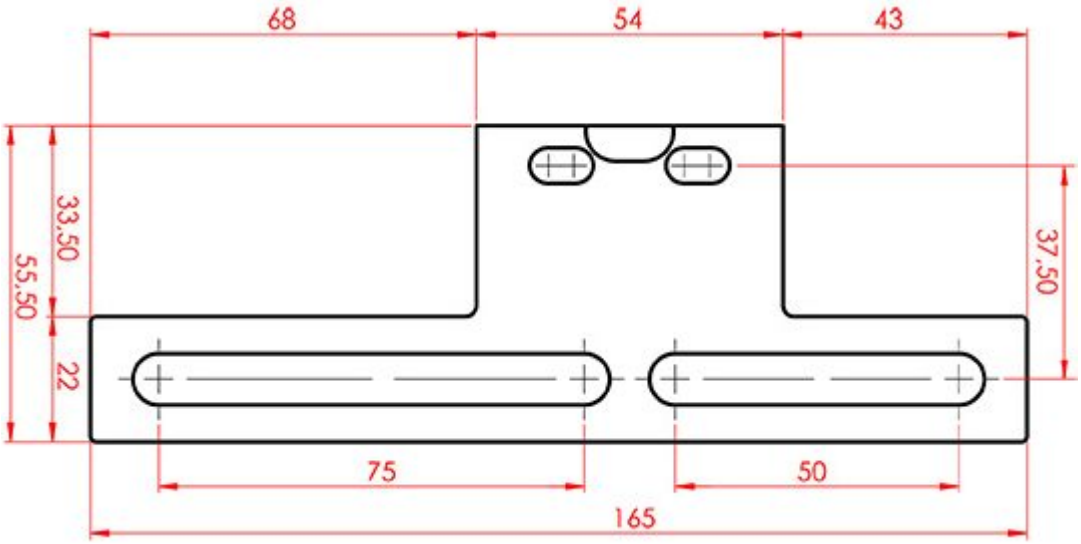

Modelos y tallas

- PU-HEMI-1-S Apoyabrazos hemipléjico - Apoyo de antebrazo
- PU-HEMI-4-S Apoyabrazos hemipléjico - Extensión apoyo de antebrazo con fijaciones
- PU-HEMI-2 Apoyabrazos hemipléjico - Reposamanos con fijaciones
- PU-HEMI-3L-S Apoyabrazos hemipléjico - Reposamanos anatómico para mano izquierda con fijaciones
- PU-HEMI-3R-S Apoyabrazos hemipléjico - Reposamanos anatómico para mano derecha con fijaciones
- U-BEF-HEMI-P Apoyabrazos hemipléjico - Base para Apoyo de antebrazo giratoria
- U-BEF-HEMI-P-2 Apoyabrazos hemipléjico - Base para Apoyo de antebrazo fija